ZI Zamykana igłowo

Dysza WP 16

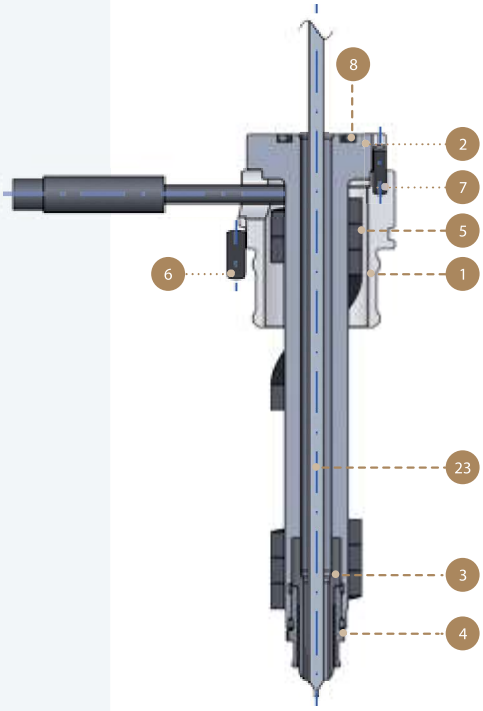

Dane techniczne

Napięcie	230 V
Czujnik temperatury	Fe-CuNi (typ J)
Długość przewodów	2000 mm
Maks. ciśnienie wtrysku	1800 bar
Korpus dyszy, obudowa	Stal narzędziowa do pracy na gorąco, o podwyższonej odporności na korozję

Cechy

- wkręcana końcówka
- wszystkie części łatwo wymienne
- doskonała separacja termiczna
- równomierny profil temperatury
- ogrzewanie zewnętrzne
- bezpośredni pomiar temperatury w pobliżu końcówki dyszy

Zalety

- niewielkie zapotrzebowanie na energię
- przetwórstwo tworzywa sztucznego bez jego degradacji
- możliwy kosmetyczny ślad po przewężce
- krótkie czasy cyklu

Wskazówki dotyczące doboru dyszy

* Rozmiar dyszy ustalany jest indywidualnie podczas doboru systemu gorącokanałowego

Części składowe

1. Obudowa
2. Korpus
3. Torpeda
4. Tulejka mocująca torpedę
5. Grzałka
6. Kołek Ø3x8
7. Kołek Ø2x8
8. Pierścień uszczelniający

23. Iglica

Końcówka dyszy typ ZI

- Torpeda 16 ZI
- Tulejka 16

Dysza pod rozdzielacz
Komora dyszy

Uwaga

Wymiary „øO"„a cyl." ustalane są indywidualnie podczas doboru systemu GK.

Szczegół Z

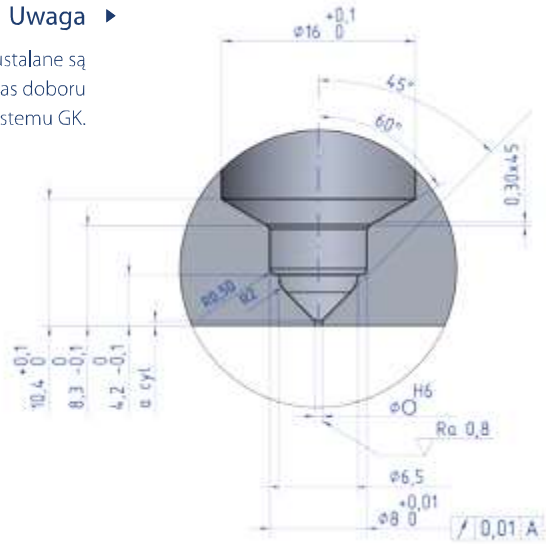

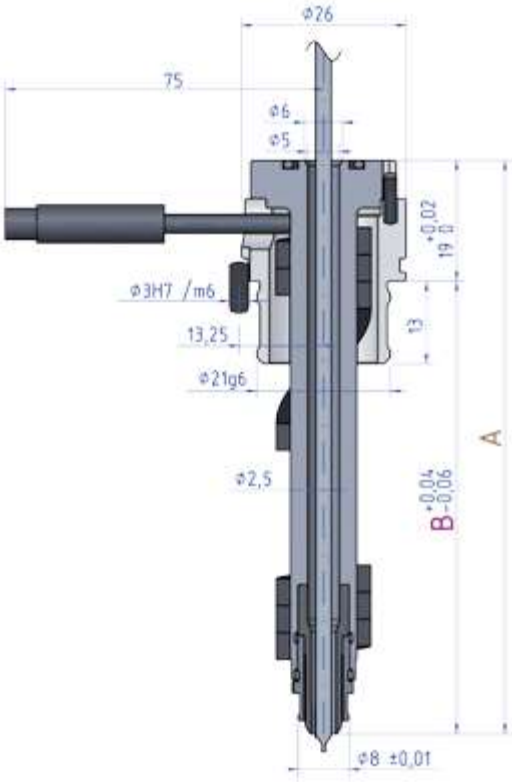

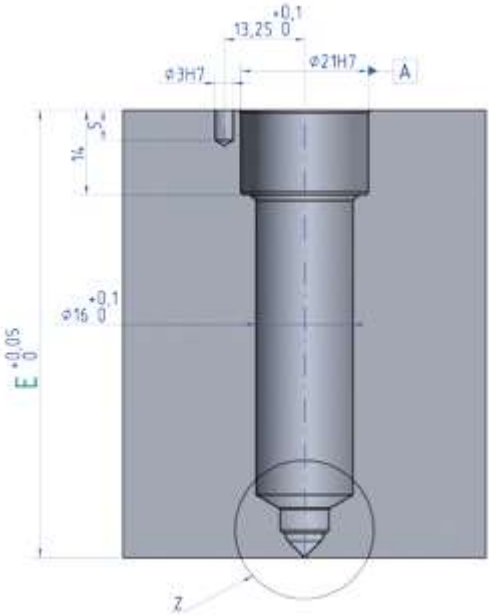

Dysza	Końcówka	Nr art.	A	B	E
WP 16x054	ZI	16054-00-4	70,75	51,75	54,00
WP 16x074	ZI	16074-00-4	90,70	71,70	74,00
WP 16x094	ZI	16094-00-4	110,65	91,65	94,00
WP 16x114	ZI	16114-00-4	130,60	111,60	114,00
WP 16x134	ZI	16134-00-4	150,55	131,55	134,00
WP 16x154	ZI	16154-00-4	170,50	151,50	154,00
WP 16x174	ZI	16174-00-4	190,45	171,45	174,00
WP 16x194	ZI	16194-00-4	210,40	191,40	194,00

ZI Zamykana igłowo

Dysza WPW 16

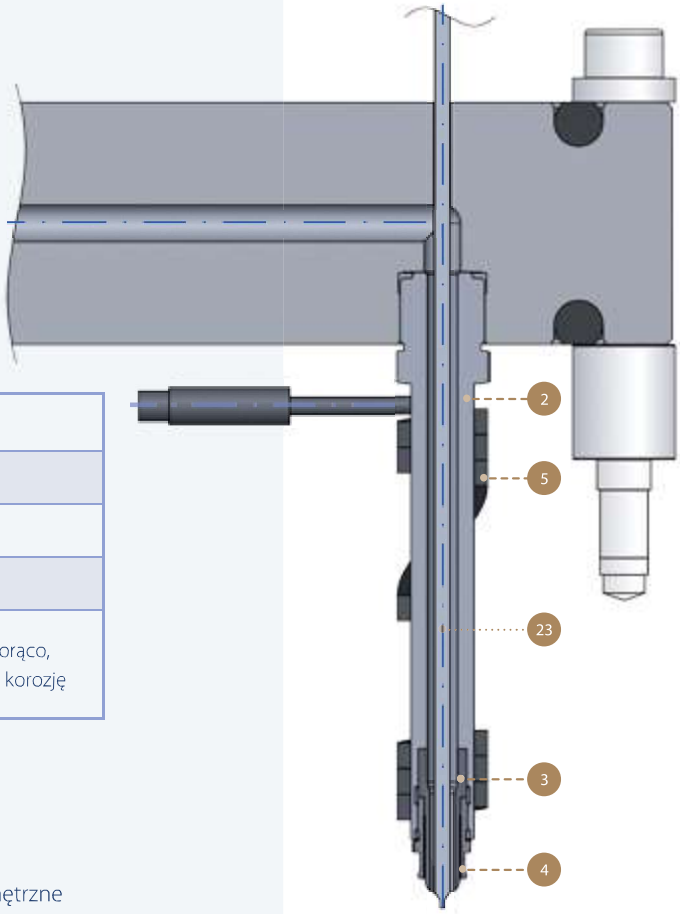

Dane techniczne

Napięcie	230 V
Czujnik temperatury	Fe-CuNi (typ J)
Długość przewodów	2000 mm
Maks. ciśnienie wtrysku	1800 bar
Korpus dyszy, obudowa	Stal narzędziowa do pracy na gorąco, o podwyższonej odporności na korozję

Cechy

- wkręcana końcówka
- wszystkie części łatwo wymienne
- doskonała separacja termiczna
- równomierny profil temperatury
- ogrzewanie zewnętrzne
- bezpośredni pomiar temperatury w pobliżu końcówki dyszy

Zalety

- niewielkie zapotrzebowanie na energię
- przetwórstwo tworzywa sztucznego bez jego degradacji
- możliwy kosmetyczny ślad po przewężce
- krótkie czasy cyklu

Wskazówki dotyczące doboru dyszy

* Rozmiar dyszy ustalany jest indywidualnie podczas doboru systemu gorącokanałowego

Części składowe

2. Korpus
3. Torpeda
4. Tulejka mocująca torpedę
5. Grzałka
23. Iglica

Końcówka dyszy typ ZI

- Torpeda 16 ZI
- Tulejka 16

Dysza WPW 16 | ZI Zamykana igłowo

Dysza pod rozdzielacz
Komora dyszy

Uwaga

Wymiary „ø0" „a cyl." ustalane są indywidualnie podczas doboru systemu GK.

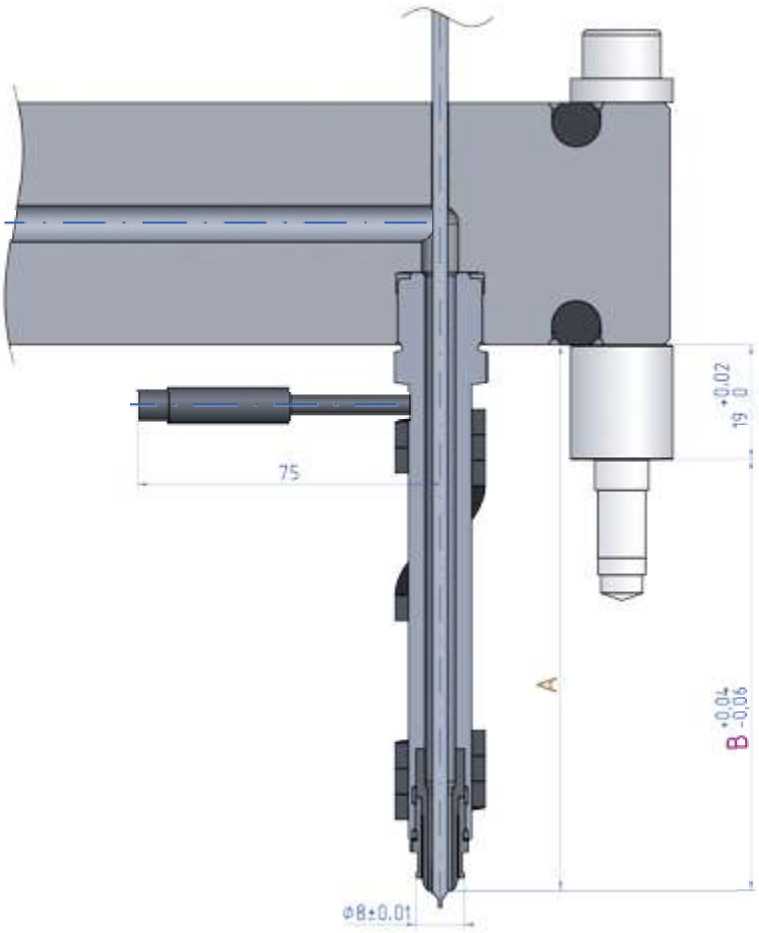

Szczegół Z

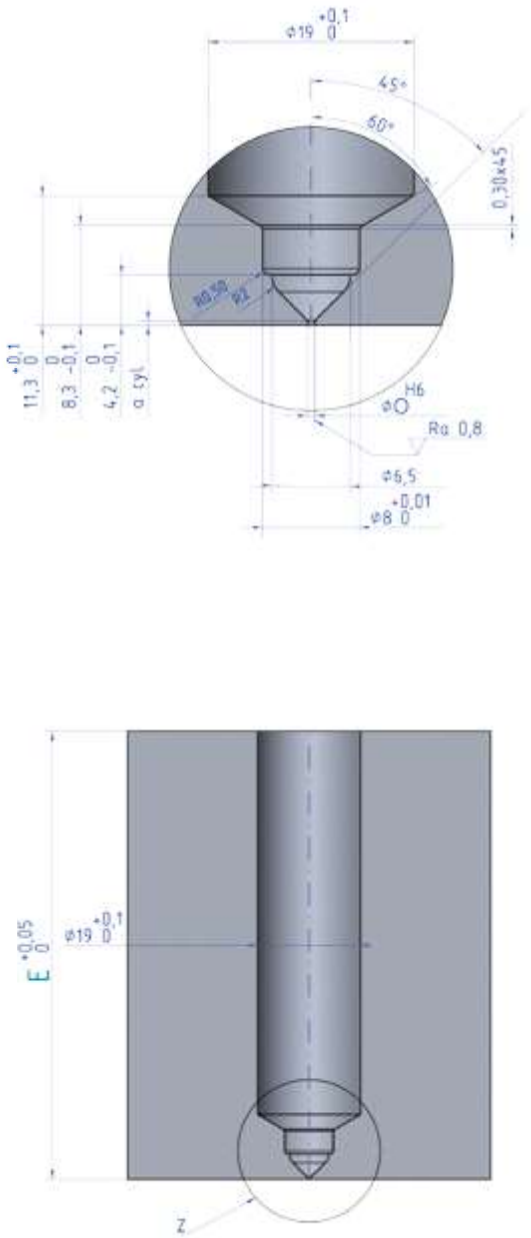

Dysza	Końcówka	Nr art.	A	B	E	Maks. rozstaw
WPW 16x054	ZI	16054-00-4	70,75	51,75	54,00	108,00
WPW 16x074	ZI	16074-00-4	90,70	71,70	74,00	148,00
WPW 16x094	ZI	16094-00-4	110,65	91,65	94,00	188,00
WPW 16x114	ZI	16114-00-4	130,60	111,60	114,00	228,00
WPW 16x134	ZI	16134-00-4	150,55	131,55	134,00	268,00
WPW 16x154	ZI	16154-00-4	170,50	151,50	154,00	308,00
WPW 16x174	ZI	16174-00-4	190,45	171,45	174,00	348,00
WPW 16x194	ZI	16194-00-4	210,40	191,40	194,00	388,00

Części zamienne, przykłady zamówień

	2	5	1	3	4	8	7	6	23
Typ dyszy / Część	Korpus	Grzałka	Obudowa	Torpeda ZI	Tulejka mocująca	Pierścień uszczelniający	Kołek ø2x8	Kołek ø3x8	Iglica
WP 16x054	22056-02	22056-05	16000-01	16000-03-4	16000-04	22000-08	22000-07	22000-06	16000-23
WP 16x074	22076-02	22076-05							
WP 16x094	16094-02	16094-05							
WP 16x114	16114-02	16114-05							
WP 16x134	16134-02	16134-05							
WP 16x154	16154-02	16154-05							
WP 16x174	16174-02	16174-05							
WP 16x194	16194-02	16194-05							

Przykłady zamówień

Typ					Nr art.
WP 16	-	054	-	ZI	16054-00-4
typoszereg		wymiar E		typ końcówki	

Objaśnienia kodu dyszy

AABBB-00-CC
gdzie

AA = średnica
BBB = długość
00 = kompletna dysza
CC = typ końcówki

Przykład:

dysza WP16x054 ZI
16054-00-4